FRANCESCO 1

ITA

Mobile in cartone alveolare.

PENSATO, VOLUTO E REALIZZATO INTERAMENTE IN ITALIA

LALO®

www.lalobologna.it

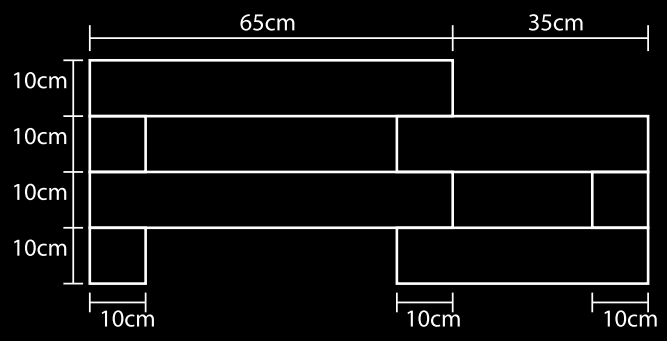

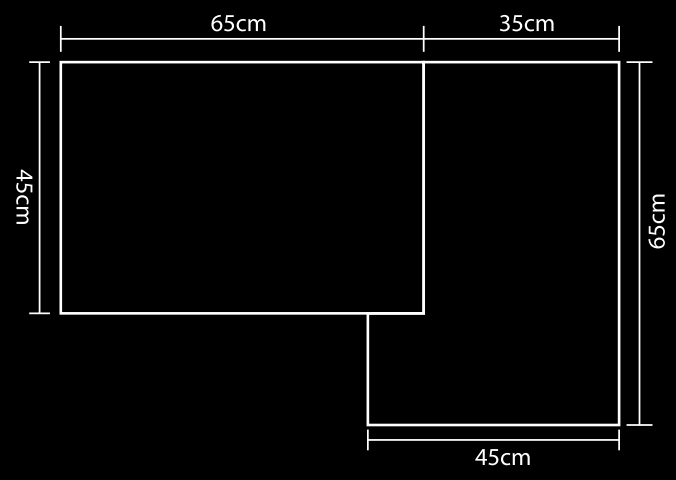

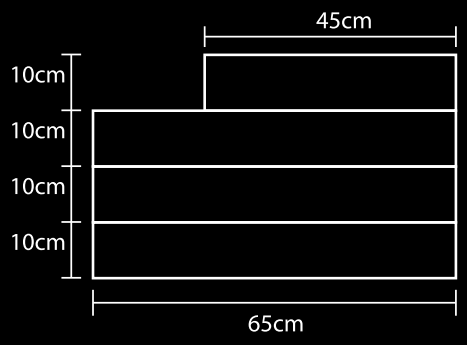

Colore ripiani

DESCRIZIONE DEL PRODOTTO
Cartone con alveolo 8mm

CARATTERISTICHE PRINCIPALI
Assicura una durata paragonabile a quella di qualsiasi mobile in legno.

Il taglio a vista del cartone rende ogni mobile unico ed esclusivo.

SOSTENIBILITÀ
Il cartone alveolare proviene al 100% da carta riciclata e per sua stessa natura è al 100% riciclabile, ecosostenibile e trasformabile.

MANUTENZIONE
Pulisci i ripiani con un panno umido e un detersivo poco concentrato, quindi asciugare.

Forex nero 3mm

8056515190868

Plexiglass nero 3mm

8056515190875

ATTENZIONE!
Si consiglia di spostare o sollevare il mobile solamente dalla parte inferiore!
Creare torsioni o sollevamenti diversamente da quanto indicato può comprometterne la struttura.

LALO®

I mobili LALO® sono costruiti uno per uno con le mani di esperti che li rendono unici e inimitabili differenti l'uno all'altro.

L'ufficio progetti LALO®, in collaborazione col professionista o il Cliente finale, è in grado di creare prodotti specifici su richiesta.

Brevetto italiano

GARAMI s.r.l.

SEDE OPERATIVA
Via G. Verdi, 47
Villanova di Castenaso
Bologna (BO) Italy

SEDE AMMINISTRATIVA
Via A. Canova, 28/A
Bologna (BO) Italy

info@lalobologna.it
www.lalobologna.it